3552500105

MONOMANDO KIOS BAÑO-DUCHA NEGRO STILLO

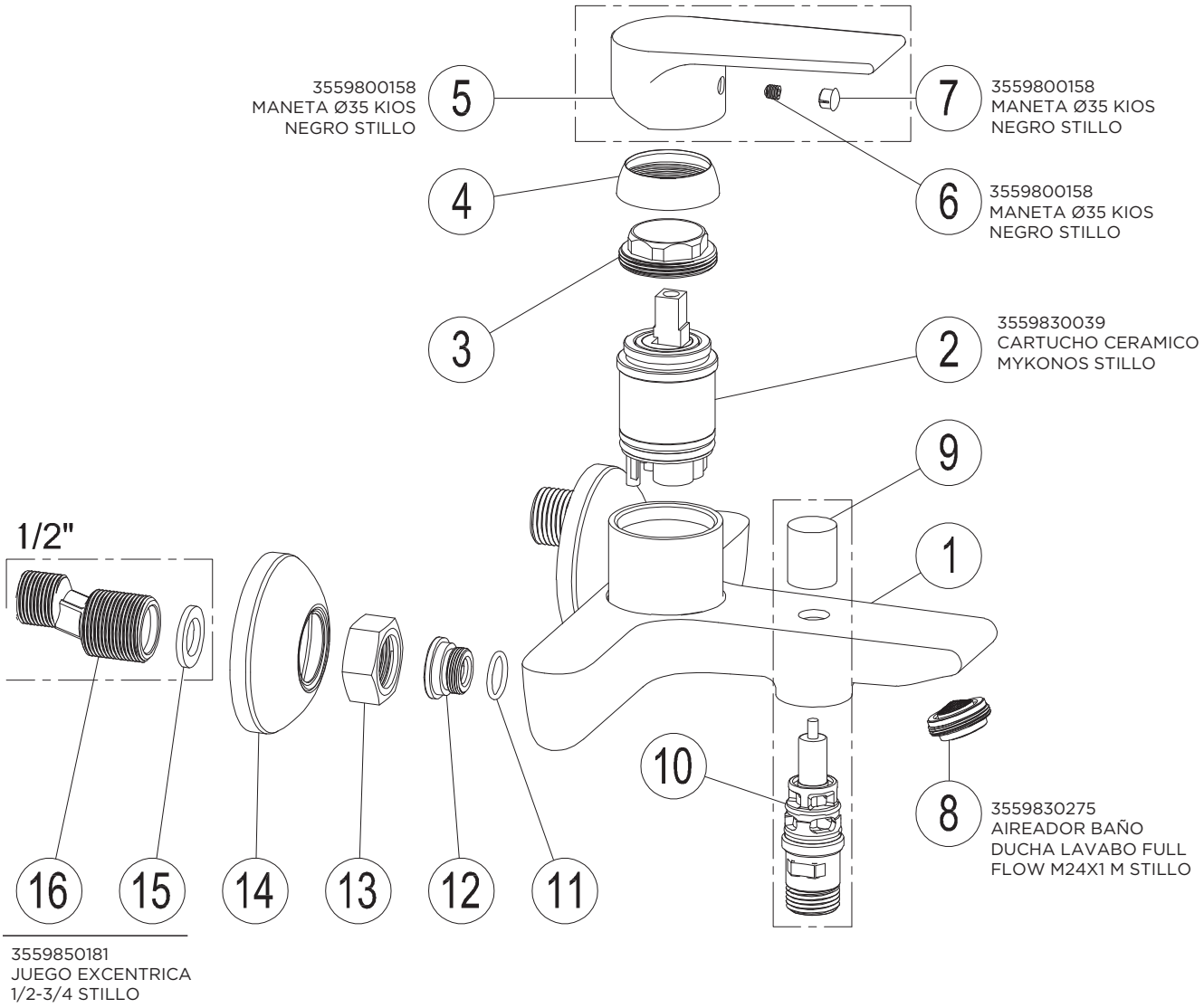

Para aquellos repuestos sin código consultar con el distribuidor Saltoki Logístico Zaragoza