3552510110

MONOMANDO KIOS BAÑO/DUCHA 2V EMPOTRAR BOX CROMO STILLO

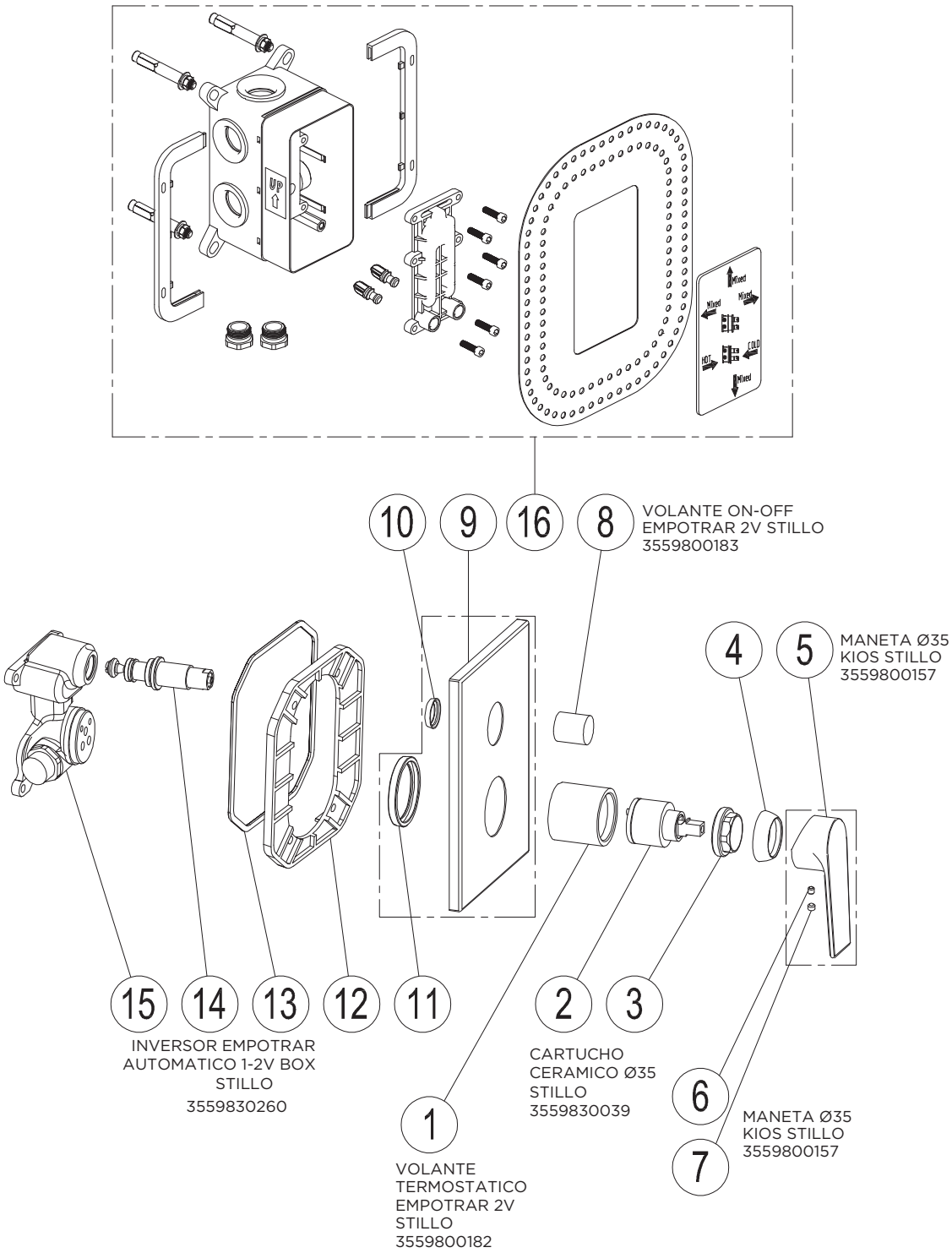

Para aquellos repuestos sin código consultar con el distribuidor Saltoki Logístico Zaragoza